RANDOM_ESSENTIA

design Massimo Broglio



antoniolupi

MADE IN ITALY

IT_ISTRUZIONI PER GRUPPO MISCELATORE BORDO VASCA PROGRESSIVO PER EROGAZIONE VASCA E DOCCETTA (RD702 - RD702L) E PER BOCCA DI EROGAZIONE (PER ART. RD701 - RD701L) CON FLESSIBILE 150 CM A SCOMPARSA

EN_INSTRUCTIONS FOR BATH RIM SET COMPLETE WITH HOT AND COLD WATER MIXER (FOR ART. ES701 ALSO WITH SPOUT), MIXER FOR HAND SHOWER AND HAND SHOWER WITH HIDDEN HOSE 150 CM

FR_INSTRUCTIONS POUR BATTERIE POUR MONTAGE SUR GORGE DE BAIGNOIRE AVEC COMMANDE EAU CHAUDE ET EAU FROIDE (POUR ART. ES701 AUSSI AVEC DU BEC), MITIGEUR POURDOUCHETTE ET DOUCHETTE EXTRACTIBLE AVEC FLEXIBLE DE 150 CM

ES_INSTRUCCIONES PARA BATERÍA DE SUPERFICIE PARA BAÑERA COMPUESTA DE MANDO PARA AGUA FRÍA Y CALIENTE (PARA ART. ES701 TAMBIÉN CON BOQUILLA), MEZCLADOR PARA DUCHA DE MANO, Y DUCHA DE MANO CON FLEXIBLE DE 150 CM A JUEGO

DE_ANLEITUNG FÜR WANNENRANDARMATUR KOMPLETT MIT WARM- UND KALTWASSERMISCHER (FÜR ART. ES701 AUCH MIT AUSLAUF), MISCHER FÜR HANDBRAUSE UND HANDBRAUSE MIT EINZIEHBAREM FLEXIBLEM SCHLAUCH 150 CM

RU_ИНСТРУКЦИЯ ДЛЯ КОМПЛЕКТ НА БОРТ ВАННЫ, СО СМЕСИТЕЛЕМ ГОРЯЧЕЙ И ХОЛОДНОЙ ВОДЫ (ДЛЯ АРТ. ES701 ТАКЖЕ С НОСКОМ), СО СМЕСИТЕЛЕМ ДЛЯ ДУША, С РУЧНЫМ ДУШЕМ С УБИРАЮЩИМСЯ ШЛАНГОМ 150 СМ



Art. RD701



Art. RD701L



Art. RD702



Art. RD702L

IT_INSTALLAZIONE_**EN**_INSTALLATION_**FR**_INSTALLATION_**ES**_INSTALACIÓN_**DE**_INSTALLATION_**RU**_МОНТАЖ

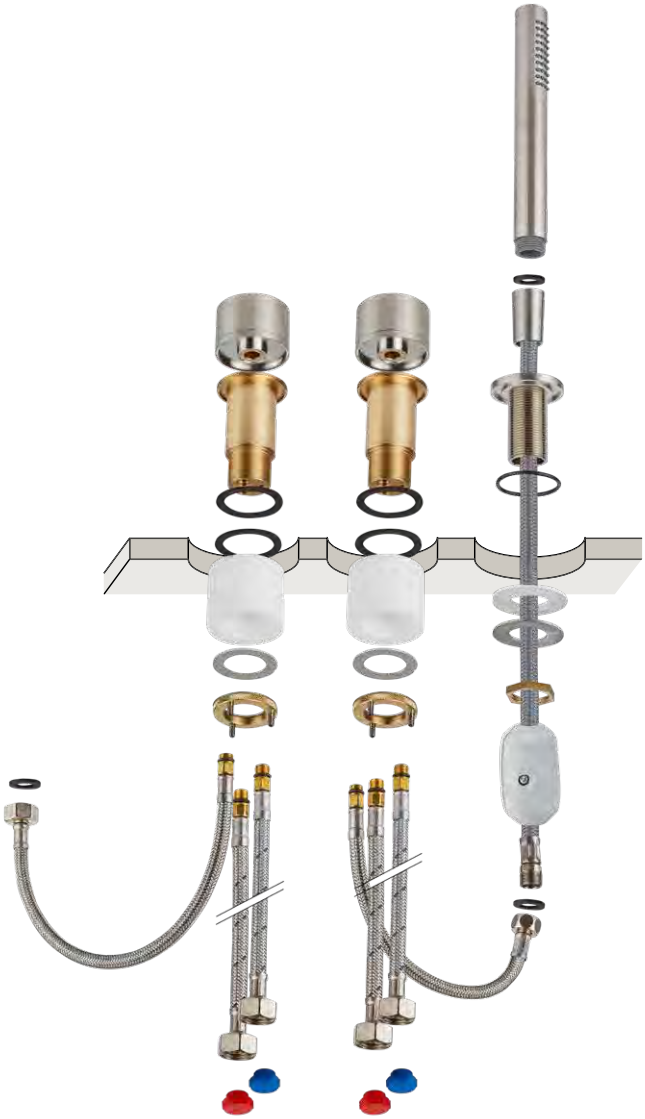

Art. RD702



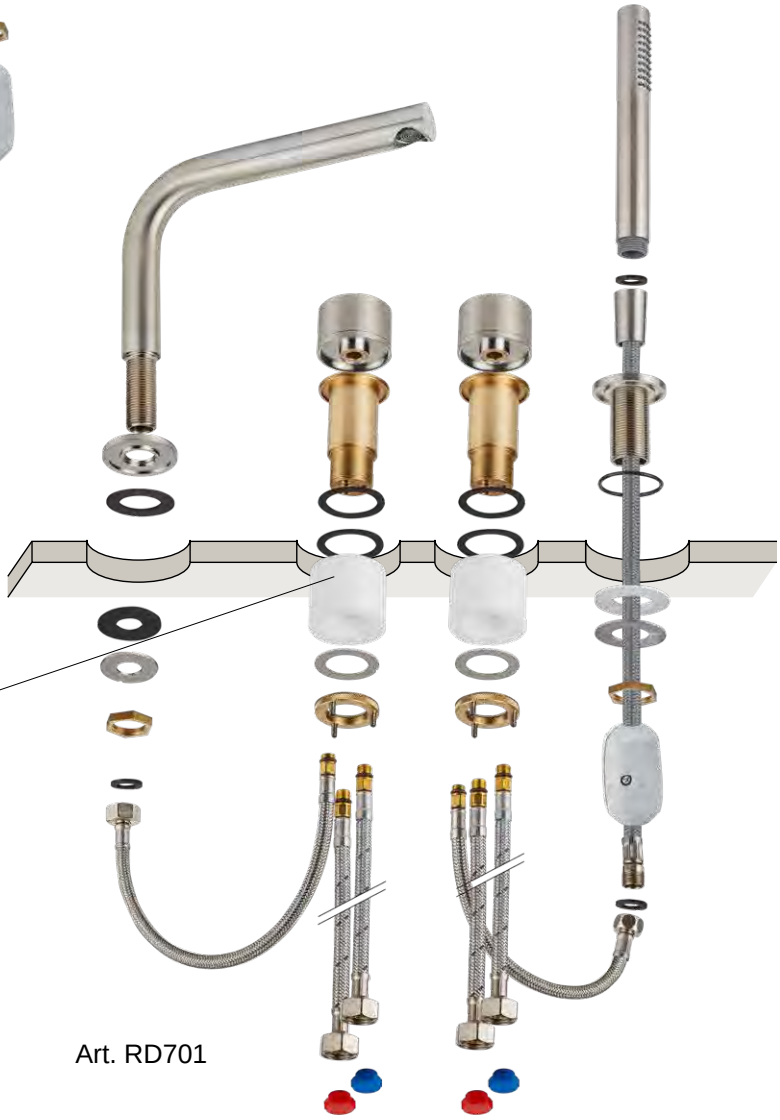

Art. RD701

IT_PRIMA DI INIZIARE_**EN**_BEFORE STARTING_**FR**_AVANT DE COMMENCER_
ES_ANTES DE EMPEZAR_**DE**_VOR DER MONTAGE_**RU**_ДО НАЧАЛА

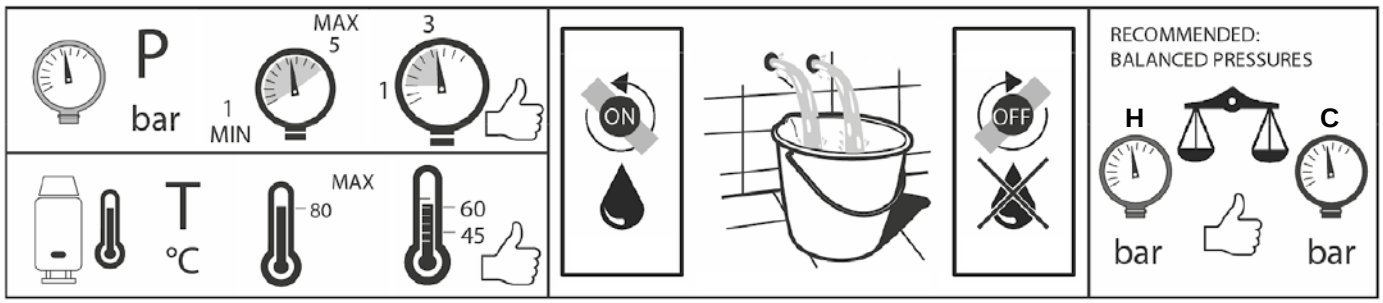

IT_ESPLOSO_**EN**_EXPLODED_**FR**_A EXPLOSÉ_**ES**_EXPLOTADO_**DE**_EXPLODIERT_**RU**_ВЗОРВАН

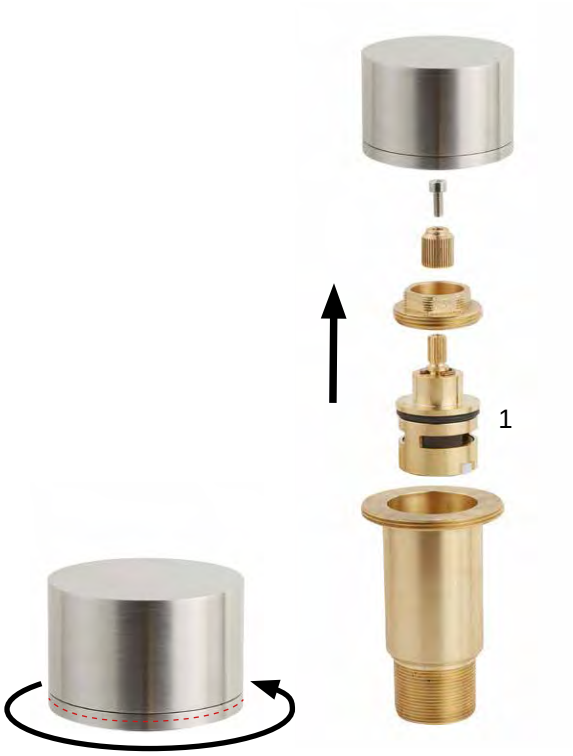



FOR ART. RD701

IT_MANUTENZIONE_**EN**_MAINTENANCE_**FR**_ENTRETIEN_**ES**_MANTENIMIENTO_**DE**_WARTUNG_**RU**_ОБСЛУЖИВАНИЕ

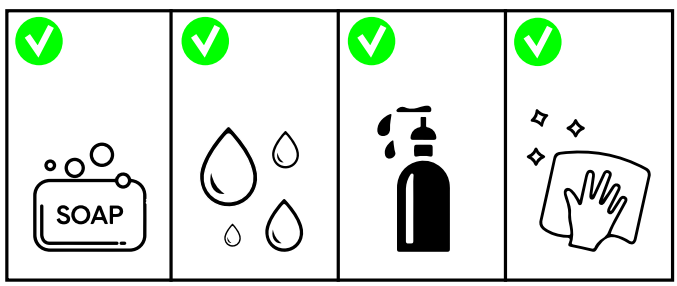

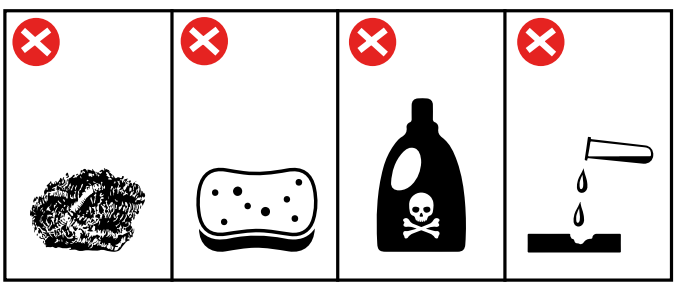

IT_DISEGNI DIMENSIONALI_**EN**_TECHNICAL DRAWING_**FR**_DIMENSION TECHNIQUES_
ES_DIMENSIONES TÉCNICO_**DE**_MASSZEICHNUNGEN__**RU**_ГАБАРИТНЫЕ ЧЕРТЕЖИ

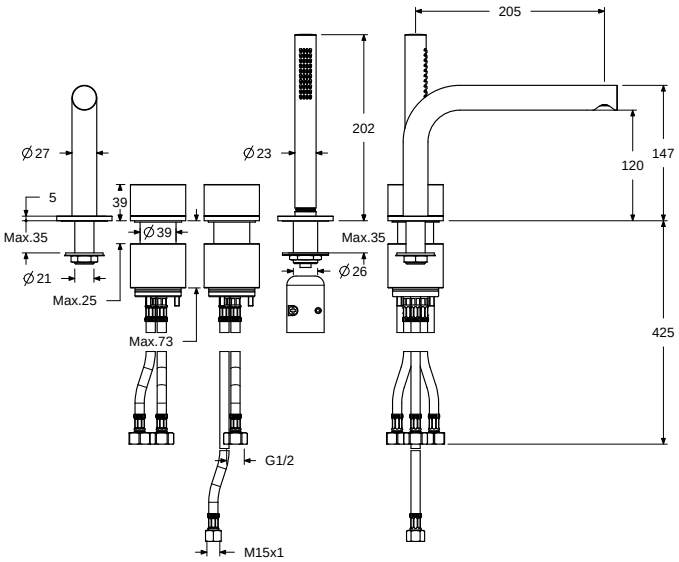

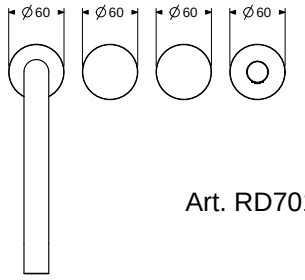

Art. RD701

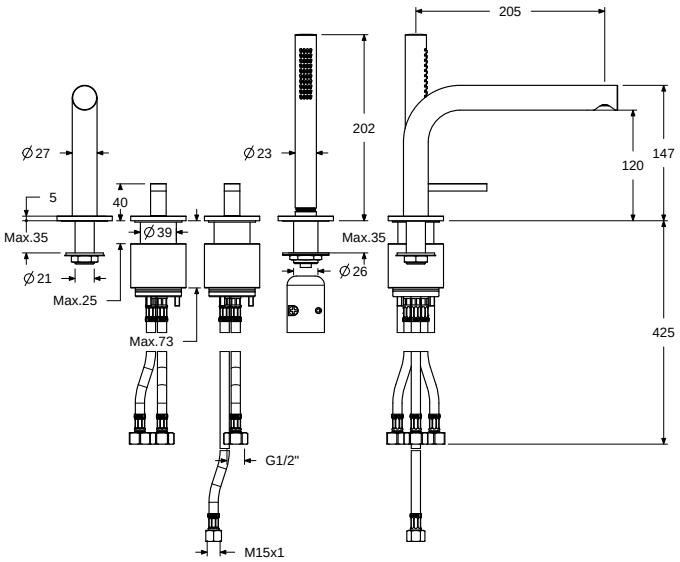

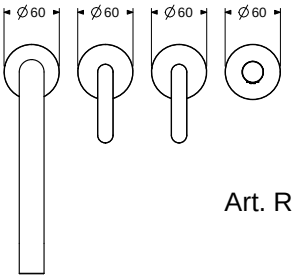

Art. RD701L

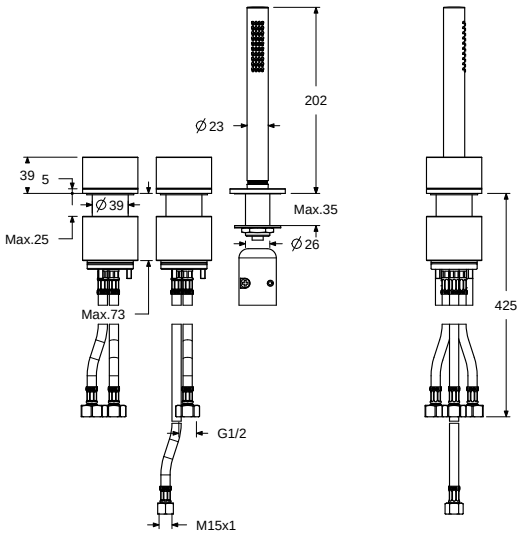

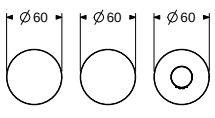

Art. RD702

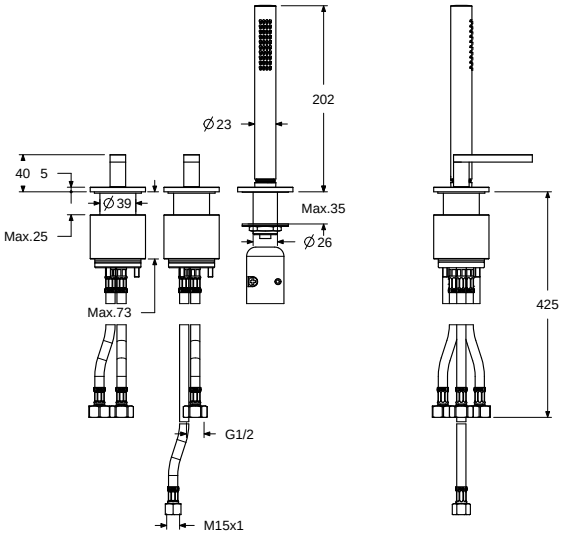

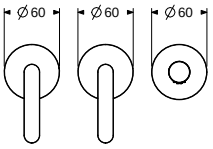

Art. RD702L

NOTE

IT_RICAMBIO ES013 - areatore caché 21,5X1 con chiavetta

EN_SPARE PART ES013 - 21.5X1 caché aerator with key

FR_PIÈCE DE RECHANGE ES013 - Mousseur caché 21,5X1 avec clé

ES_RECAMBIO ES013 - Aireador oculto 21,5x1 con llave

DE_LÖSUNGEN ES013 - Perlator 21,5x1 mit Schlüssel

RU_ЗАПЧАСТИ ES013 - Аэратор cache' (скрытый) 21,5X1 с ключом

IT_RICAMBIO RD009 - cartuccia progressiva a parete ø 33 mm

EN_SPARE PART RD009 - progressive wall cartridge ø 33 mm

FR_PIÈCE DE RECHANGE RD009 - cartouche progressive pour mur ø 33mm

ES_RECAMBIO RD009 - cartucho progresivo de pared ø 33 mm

DE_LÖSUNGEN RD009 - progressive Kartusche Ø 33 mm

RU_ЗАПЧАСТИ RD009 - картридж прогрессивный для настенного смесителя ø 33 мм

NOTE

IMPORTANTE
Per la pulizia consultare la scheda tecnica scaricabile dal nostro sito www.antoniolupi.it

IMPORTANT
For cleaning consult the technical data sheet downloadable from our website www.antoniolupi.it

IMPORTANT
Pour le nettoyage, veuillez vous référer à la fiche technique téléchargeable sur notre site www.antoniolupi.it

WICHTIG
Für die Reinigung schauen Sie bitte das technische Datenblatt auf unserer Webseite herunterladbar www.antoniolupi.it

IMPORTANTE
Para la limpieza consultar la ficha técnica descargable de nuestro sitio web www.antoniolupi.it

ВНИМАНИЕ!
Информацию по уходу за изделием вы найдете в технической схеме, которая доступна на нашем сайте www.antoniolupi.it

antoniolupi
73
VIA MAZZINI
75

Antonio Lupi Design S.p.A.
via Mazzini 73/75 - 50050 Stabbia
Cerreto Guidi (Firenze) - Italy
T +39 0571 586881_95651
www.antoniolupi.it
lupi@antoniolupi.it